exar®

INSTRUKCJA OBSŁUGI

KOMSTAL

LINA 10m

STAL ŻELIWO

RĘKOJEŚĆ TWORZYWO PVC

KLASA 1Bm

NOŚNOŚĆ
0,545 t
0,825 t
1,2t

50°C
↕
-10°C

WCIĄGARKA LINOWA RRZ

www.exar.eu

1. Deklaracja Zgodności CE

Deklarujemy z pełną odpowiedzialnością że sprzedany wyrób Wciągarka linowa RRZ, do którego odnosi się niniejsza instrukcja, jest zgodny z zasadniczymi wymaganiami Dyrektywy Rady Unii Europejskiej 2006/42/WE z 17 maja 2006 r.

2. Opis ogólny

Wciągarka linowa typu RRZ nośność 545, 825 i 1200 kg jest przeznaczona tylko do operacji ciągnięcia ładunku poruszającego się na kołach lub rolkach.

Właściwości:

- główne części wciągarki wykonane są ze stali i żeliwa, powierzchnia rękojeści korby z PVC,
- prosta lekka konstrukcja,
- łatwa obsługa,
- zabezpieczenie antykorozyjne powierzchni przez ocynkowanie galwaniczne,
- przygotowana do montażu na konstrukcji,
- minimalne wymagania dotyczące konserwacji,
- temperatura pracy od -10° do 50°C,
- konstrukcja wciągarki odpowiada wymaganiom określonym przez Dyrektywę Parlamentu Europejskiego oraz Rady Europy 2006/42/ES.

3. Przeznaczenie i zastosowanie

Przeznaczenie:

Wciągarka linowa przeznaczona jest tylko do operacji ciągnięcia ładunku poruszającego się na kołach lub rolkach. Dopuszczalne obciążenie robocze (WLL) oznacza maksymalną masę jaka może być ciągnięta. Wciągarka powinna posiadać zawsze nawinięte 4 pełne zwoje liny.

Zastosowanie:

- do ręcznego podnoszenia i pociągania ciężarów,
- służy jako serwisowe urządzenie dźwigowe do prac montażowych i konserwacyjnych w urządzeniach technologicznych wszelkiego rodzaju,
- do załadunku samochodów osobowych albo łodzi na przyczepy,
- do manipulacji na małych statkach (rozwijanie żagli, itp.).

4. Specyfikacja techniczna

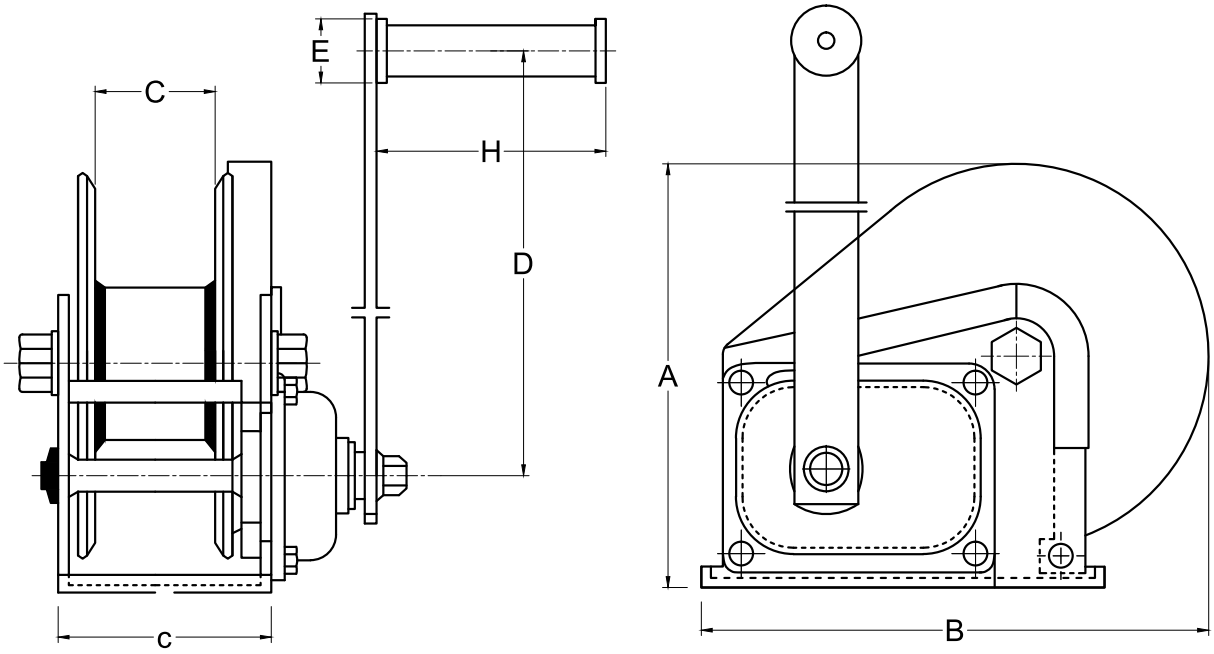

Typ		RRZ 0,545	RRZ 0,825	RRZ 1,2
Uciąg (kg)		545	825	1200
Średnica liny (mm)		4,0	4,5	5,0
Długość liny (m)		10	10	10
Wymiary	A	156	203	216
	B	184	256	293
	C	88	107	127
	D	210	319	319
	F	272	283	305
	G	51	60	63
	H	109	109	109
Masa (kg)		4,6	9,0	11,4

5. Bezpieczna eksploatacja

- Przed użyciem wciągarki należy zapoznać się z instrukcją użytkowania, a w celu uzyskania dodatkowych informacji lub wyjaśnienia niejasności należy skontaktować się ze sprzedawcą;
- Przed pierwszym użyciem należy upewnić się czy wciągarka posiada czytelną tabliczkę znamionową oraz komplet niezbędnych dokumentów, a także zbadać dokładnie wszystkie elementy, w celu wykluczenia uszkodzeń spowodowanych nieprawidłowym transportem lub magazynowaniem;
- Oprócz niniejszej instrukcji należy przestrzegać wszystkie zasady bezpieczeństwa i higieny pracy obowiązujące na terenie wykonywanych prac;
- Jeżeli występują rozbieżności zasad obowiązujących na terenie wykonywanych prac oraz zasad podanych w niniejszej instrukcji, należy zastosować się do tych bardziej restrykcyjnych ze względu na bezpieczeństwo pracy;
- Wciągarki należy używać tylko do operacji ciągnienia ładunków toczących się, natomiast podnoszenie ładunków jest zabronione;
- Nigdy nie należy przeciążać wciągarki ładunkiem o większej masie niż dopuszczalna;
- Przytwierdzone ładunki lub takie których masa nie jest znana nie powinny być ciągnięte;
- Nie należy używać wciągarki w środowisku kwaśnym i agresywnym chemicznie;
- Nie należy używać wciągarki uszkodzonej w jakikolwiek sposób lub pracującej nieprawidłowo;
- Miejsca przeprowadzanych operacji powinny być uprzątnięte i do nich przygotowane;
- Pozostawianie obciążonej wciągarki bez nadzoru jest zabronione;
- Przebywanie bądź przemieszczanie ludzi w obszarze pracującej wciągarki lub pomiędzy wciągarką a ładunkiem jest absolutnie zabronione;
- Dozwolony przedział temperatur pracy to od -10°C do +50°C;
- Dokonywanie modyfikacji na własną rękę jest zabronione;
- Przed każdym użyciem należy sprawdzić stan wciągarki, liny oraz haka, a jeśli wykryte są nieprawidłowości należy wstrzymać się od użycia i poddać szczegółowej kontroli;
- Nie należy mocować wciągarki w ten sposób, aby jej oznaczenia i tabliczka znamionowa były nieczytelne;
- Należy zawsze upewnić się, że element do którego mocowana jest wciągarka jest odpowiednio wytrzymały;
- Wciągarka powinna być przymocowana śrubami we wszystkich otworach do tego przeznaczonych;
- Jeżeli wciągarka mocowana jest na pojeździe, to podczas pracy wciągarki pojazd powinien być unieruchomiony;
- Nie należy używać wciągarki do mocowania ładunków na przyczepie. Ładunki powinny być zawsze związane pasami transportowymi;
- Należy utrzymywać czystość w otoczeniu wciągarki;
- Przed każdym użyciem należy upewnić się, że mechanizm wciągarki jest nasmarowany i działa prawidłowo;
- Należy zwrócić szczególną uwagę, aby lina nie była zapętlona i połączona z ładunkiem w linii prostej do osi bębna, oraz odchylona w stosunku do poziomu o nie więcej niż 5°;

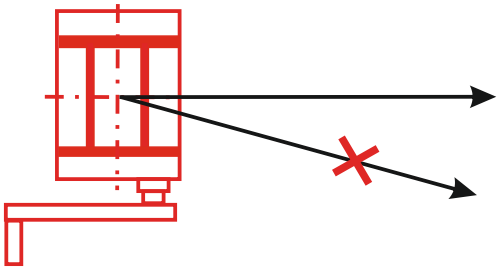

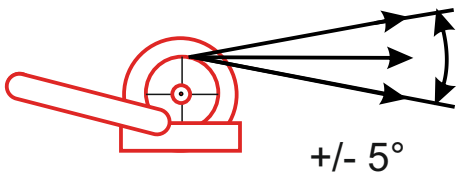

- Nigdy nie należy obwiązywać ładunku liną wciągarki, natomiast należy używać dodatkowych cięgien do połączenia z nią;
- Przed pracą należy zwrócić uwagę na kierunek obracania bębna wciągarki;
- Zaleca się używanie osłony na linę na długości co najmniej 4,5 m od haka, co może ochronić linę przed czynnikami zewnętrznymi, oraz zamortyzuje uderzenie splotki lub liny w przypadku jej zerwania;
- Operowanie wciągarką może odbywać się tylko za pomocą korby do tego przeznaczonej, której nie należy przedłużać, gdyż może się to wiązać z przeciążeniem wciągarki;
- Należy zawsze pozostawiać na bębnie 4 pełne zwoje liny, co zapewni odpowiednie tarcie do wykonania operacji, w przeciwnym wypadku lina może się ześlizgnąć;
- Przed operacją należy upewnić się, że długość liny wciągarki będzie odpowiednia;
- Hak liny musi posiadać sprawne zabezpieczenie;
- Nie należy mocować ładunku na szpicu haka, ale pewnie osadzony w jego gardzieli;
- Nie należy przeprowadzać żadnych operacji na ciągniętym ładunku;
- Nie należy dotykać ruchomych części wciągarki podczas jej pracy oraz zapewnić, aby pomiędzy te części nie dostawały się ciała obce, mogące uszkodzić mechanizm;
- Nie należy manipulować liną wciągarki bez rękawic ochronnych;
- Podczas nawijania liny bez obciążenia należy stosować ładunek pomocniczy, aby zapewnić wstępne napięcie w linie, co ma duże znaczenie w prawidłowym układaniu liny na bębnie;
- Podczas nawijania lina musi układać się tuż obok siebie, nie może się krzyżować;
- Lina wciągarki musi odpowiadać parametrom określonym przez producenta.

6. Konserwacja

- Należy dbać o to, aby wciągarka i lina były czyste i nieuszkodzone;
- Należy regularnie smarować mechanizm wciągarki, aby zapewnić jej prawidłową pracę;
- Należy dbać o to, aby tabliczka znamionowa była czytelna podczas całego okresu eksploatacji wciągarki;
- Nie należy zakrywać lub zamalowywać elementów wciągarki, w taki sposób, aby mogło to spowodować trudności w wykryciu ewentualnych defektów;
- Po zakończonej pracy wciągarkę należy przechowywać w czystym i suchym magazynie, gzie nie będzie narażona na działanie czynników atmosferycznych i chemicznych.

7. Badania i kryteria wycofania

- Przed każdym użyciem wciągarkę, linę i hak należy zbadać wizualnie w celu wykrycia ewentualnych defektów, mogących wpłynąć na bezpieczeństwo pracy, takich jak pęknięcia, wytarcia, korozja, deformacje, itp.;
- Wciągarkę należy poddać szczegółowej kontroli w okresie nie przekraczającym 12 miesięcy, w celu sprawdzenia dokładnie wszystkich jej elementów. Zaleca się skrócenie tego okresu, gdy wymagają tego ciężkie warunki pracy lub w przypadku wystąpienia sytuacji nadzwyczajnej, która mogła spowodować uszkodzenie wciągarki;
- Szczegółową kontrolę powinna przeprowadzać kompetentna osoba wyznaczona przez użytkownika, a jej wyniki powinny być zapisywane i przechowywane do wglądu;
- Wciągarkę należy wycofać z dalszej eksploatacji i jeżeli to możliwe poddać naprawie gdy:

✓ stwierdzono pęknięcie, wygięcie lub deformację jakiegokolwiek elementu wciągarki;
✓ nastąpiło wytarcie jakiegokolwiek elementu wciągarki, w tym również haka liny, powodujące
✓ utratę grubości o więcej niż 10% od jego wartości nominalnej;
✓ uszkodzeniu uległo zabezpieczenie haka liny;
✓ wykryto korozję mogącą wpłynąć na bezpieczeństwo pracy;
✓ występują uszkodzenia liny w postaci pękniętych drutów (5 na długości 6 średnic liny lub 10
✓ na długości 30 średnic liny), korozji, deformacji lub wytarcia (zmniejszenie wymiaru średnicy liny o 10%);
✓ wystąpiło pęknięcie 3 drutów w jednej splotce lub splotkach sąsiadujących ze sobą;
✓ uszkodzone są elementy mechanizmu powodujące nienaturalną pracę wciągarki;
✓ uszkodzone lub zluzowane są śruby mocujące wciągarkę;
✓ tabliczka znamionowa jest nieczytelna;

- Przed przystąpieniem do eksploatacji wciągarki należy ściągnąć wymiary z zastosowanego haka i zachować jako wymiary odniesienia podczas przeprowadzanych kontroli (wymiary istotne haka to grubość i szerokość w miejscu kontaktu z ładunkiem, oraz rozwarcie gardzieli);
- Naprawa wciągarki na własną rękę jest zabroniona;
- Po każdej naprawie wciągarka musi zostać przetestowana;
- Każdą wciągarkę wykluczoną z dalszego użytku należy oznaczyć w widoczny sposób.

8. Gwarancja oraz wsparcie serwisowe

W celach gwarancyjnych oraz wsparcia serwisowego należy kontaktować się z lokalnym sprzedawcą urządzenia.

KOMSTAL

KOMSTAL Michał Kowejsza
ul. gen. Maczka 71B,
43-310 Bielsko-Biała
NIP: 796 206 98 37

- Przed każdym użyciem wciągarkę, linę i hak należy zbadać wizualnie w celu wykrycia ewentualnych defektów, mogących wpłynąć na bezpieczeństwo pracy, takich jak pęknięcia, wytarcia, korozja, deformacje, itp.;
- Wciągarkę należy poddać szczegółowej kontroli w okresie nie przekraczającym 12 miesięcy, w celu sprawdzenia dokładnie wszystkich jej elementów. Zaleca się skrócenie tego okresu, gdy wymagają tego ciężkie warunki pracy lub w przypadku wystąpienia sytuacji nadzwyczajnej, która mogła spowodować uszkodzenie wciągarki;
- Szczegółową kontrolę powinna przeprowadzać kompetentna osoba wyznaczona przez użytkownika, a jej wyniki powinny być zapisywane i przechowywane do wglądu;
- Wciągarkę należy wycofać z dalszej eksploatacji i jeżeli to możliwe poddać naprawie gdy: